ТЕХНИЧЕСКИЙ ПАСПОРТ ИЗДЕЛИЯ:

КЛАПАН ПРЕДОХРАНИТЕЛЬНЫЙ УГЛОВОЙ ЛАТУННЫЙ

ЕАС	Сертификат соответствия: ЕАЭС N RU Д-CN.PA04.B.26691/23
	Выдан Испытательной лабораторией ООО«ПРОММАШ ТЕСТ»(аттестат аккредитации №RA.RU.21BC05)
	Срок действия с 30.05.2023 по 29.05.2028

1. НАЗНАЧЕНИЕ И ОБЛАСТЬ ПРИМЕНЕНИЯ

1.1. Предохранительные клапаны «Benarmo» предназначены для защиты систем отопления от превышения максимально допустимого рабочего давления.
1.2. Клапан защищен от перенастройки давления срабатывания запрессовкой крышки.
1.3. Давление срабатывания клапанов, предусмотренное при изготовлении – 1,5; 3,0 и 6,0 бар.

2. ТЕХНИЧЕСКИЕ ДАННЫЕ

Таблица №1. Технические данные предохранительных клапанов.

PN, бар	16		
DN, мм	15		
$P_н$, бар	1,5	3,0	6,0
$P_{но}$	+5%		
$P_з$	-5%		
$P_{по}$	+10%		
Температура рабочей среды, ˚С	До +110		
Рабочая среда	вода, неагрессивные жидкости		
Тип резьбы	Цилиндрическая трубная в соответствии с ГОСТ 6357-81		

Таблица №2. Спецификация и материалы муфтового предохранительного клапана (Рис.1).

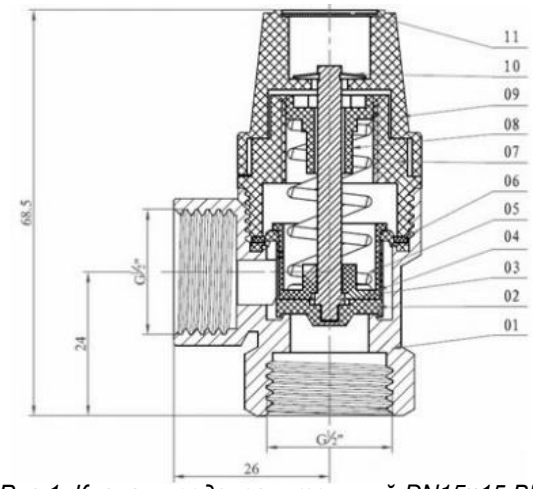

Рис.1. Клапан предохранительный DN15×15 ВР.

№	Наименование	Материал
1	Корпус	Латунь HPb57-3
2	Уплотнительная прокладка	EPDM
3	Золотник	Латунь HPb57-3
4	Уплотнительная прокладка	POM
5	Пружина	Нерж. сталь SS304
6	Асбестовая прокладка	асбест
7	Крышка корпуса	NYLON
8	Регулировочная втулка	NYLON
9	Спускная крышка	POM
10	Стопорное кольцо	сталь
11	Шильд	алюминий

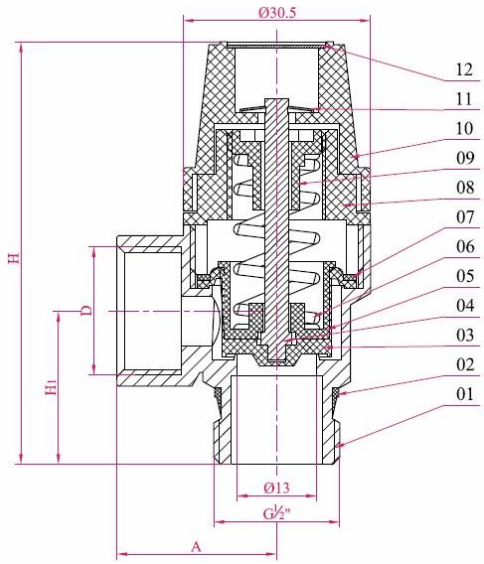

Рис.2. Клапан предохранительный DN15×15 НР и DN15×20 НР.

Таблица №3. Спецификация и материалы предохранительного клапана с наружной резьбой (Рис.2).

№	Наименование	Материал
1	Корпус	Латунь HPb57-3
2	Уплотнительная прокладка	EPDM
3	Уплотнительная прокладка	EPDM
4	Золотник	Латунь HPb57-3
5	Уплотнительная прокладка	POM
6	Пружина	Нерж. сталь SS304
7	Асбестовая прокладка	асбест
8	Крышка корпуса	NYLON
9	Регулировочная втулка	NYLON
10	Спускная крышка	POM
11	Стопорное кольцо	сталь
12	Шильд	алюминий

Таблица №4. Габаритные размеры предохранительных клапанов *DN15 HP.*

Наименование	G	D	A	H	H1	Вес, г
DN15×15 HP	1/2"-1/2"	1/2"	25	69,5	25,0	100
DN15×20 HP	1/2"-3/4"	3/4"	29	77,0	30,5	145

3. УСТРОЙСТВО И ПРИНЦИП РАБОТЫ

3.1. Клапан состоит из латунного корпуса, в котором расположен золотник со штоком и уплотнительной прокладкой. Золотник через шток подпружинен пружиной, которая центрируется с помощью регулировочной втулки. Крышка корпуса защищает пружину от внешних воздействий

3.2. Шток золотника закреплен на спускной крышке, с помощью которой можно производить ручное открытие клапана для проверки его работоспособности.

3.3. Превышение в системе давления срабатывания вызывает сжатие пружины и открытие золотника со сбросом среды через выходной патрубок.

3.4. Заводская настройка давления срабатывания клапана указано на шильде.

4. МОНТАЖ И ЭКСПЛУАТАЦИЯ

4.1. Предохранительный клапан должен эксплуатироваться строго в соответствии с техническими характеристиками, указанными в настоящем паспорте.

4.2. Предохранительный клапан следует устанавливать в вертикальном положении в самой высокой точке нагревательного прибора вплотную к нему.

4.3. Установка фильтров и другие сужения в подводке к предохранительному клапану не допускаются!

4.4. Сливной шланг должен соответствовать диаметру выпускного отверстия клапана, иметь не более 2-х изгибов и не превышать 2-х метров по длине.

4.5. Предохранительный клапан должен устанавливаться так, чтобы сброс воды/пара не подвергал людей опасности. Никакая нагрузка на поворотную крышку недопустима.

4.6. Проверку работоспособности клапана производить не реже, чем 1 раз в 6 месяцев. Это предохранит золотник от залипания. Для ручного открывания нужно повернуть ручку на половину оборота по часовой стрелке до щелчка.

4.7. Самостоятельная разборка клапана запрещена.

5. УСЛОВИЯ ХРАНЕНИЯ И ТРАНСПОРТИРОВКИ

5.1. Клапан должен храниться в упаковке предприятия-изготовителя в помещении с относительной влажностью воздуха 50-85% при температуре от – 40 до + 50 °С, на расстоянии не менее 1 м от источников тепла в условиях, исключающих их повреждение и деформирование. Источники тепла должны быть экранированы в целях защиты изделия от воздействия тепловых лучей.

5.2. Транспортировка изделий может осуществляться любым видом транспорта в условиях, исключающих их повреждение. Все работы по размещению и креплению изделий при перевозке должны производиться в соответствии с действующими правилами для конкретного вида транспорта.

5.3. Условия транспортировки изделия в части воздействия климатических факторов - группа 9(ОЖ1) по ГОСТ15150.

6. УТИЛИЗАЦИЯ

6.1. Утилизация изделия (переплавка, захоронение, перепродажа) производится в порядке, установленном Законами РФ от 04 мая 1999 г. № 96ФЗ «Об охране атмосферного воздуха» (в редакции от 01.01.2015), от 24 июня 1998 г. № 89-ФЗ (в редакции от 01.02.2015г) «Об отходах производства и потребления», от 10 января 2002 №7-ФЗ «Об охране окружающей среды» (в редакции от 01.01.2015), а также другими российскими и региональными нормами, актами, правилами, распоряжениями и пр., принятыми во использование указанных законов.

7. ГАРАНТИЙНЫЕ ОБЯЗАТЕЛЬСТВА

7.1. Изготовитель гарантирует соответствие товара настоящему паспорту при соблюдении Потребителем условий эксплуатации, транспортировки и хранения. Гарантийные обязательства распространяются на все дефекты, возникшие по вине завода-изготовителя. Гарантийный срок -2 года со дня отгрузки потребителю.

7.2. Гарантия не распространяется на дефекты, возникшие в случаях:

- нарушения паспортных режимов хранения, монтажа, испытания, эксплуатации и обслуживания изделия;
- наличия следов воздействия веществ, агрессивных к материалам изделия;
- наличия повреждений, вызванных пожаром, стихией, форс-мажорными обстоятельствами;
- повреждений, вызванных неправильными действиями потребителя;
- наличия механических повреждений или следов вмешательства в конструкцию изделия.